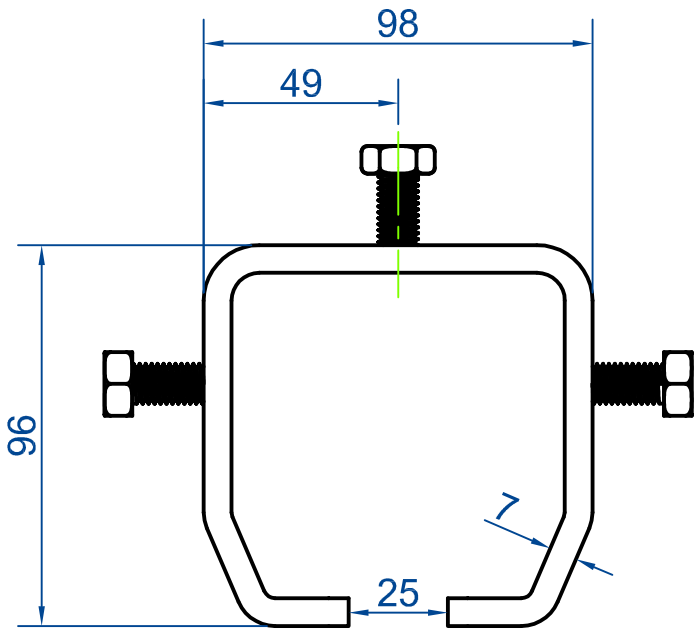

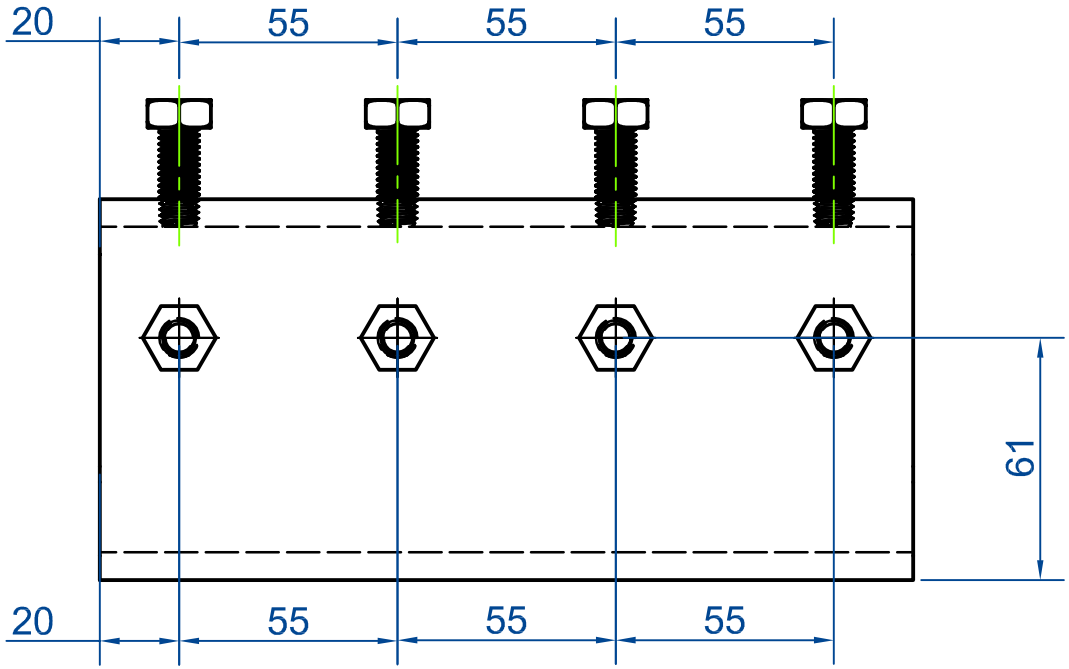

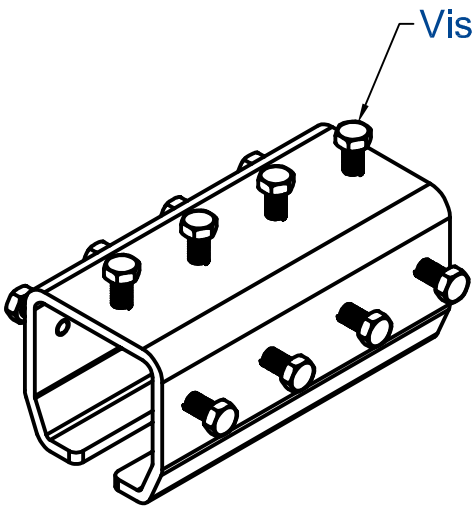

Indice	Date	Modifications

Désignation: Manchon de raccordement	Rugosité:	Traitement:	Tolérance gén: JS13/js13
	Dessiné par: Jc		
MANTION FERRURES DE PORTES COULISSANTES MANUTENTION PAR MONORAIL 7,rue Gay Lussac 25000 BESANCON	PLAN N° 9061M	Date: 19/04/06	Matière: Tôle 70/10 DK3PC
		Ech: 1:2	Code Mat:
		Ensemble:	

Ce plan est la propriété de la Sté MANTION et ne peut être reproduit ou communniqué à des tiers sans son autorisation