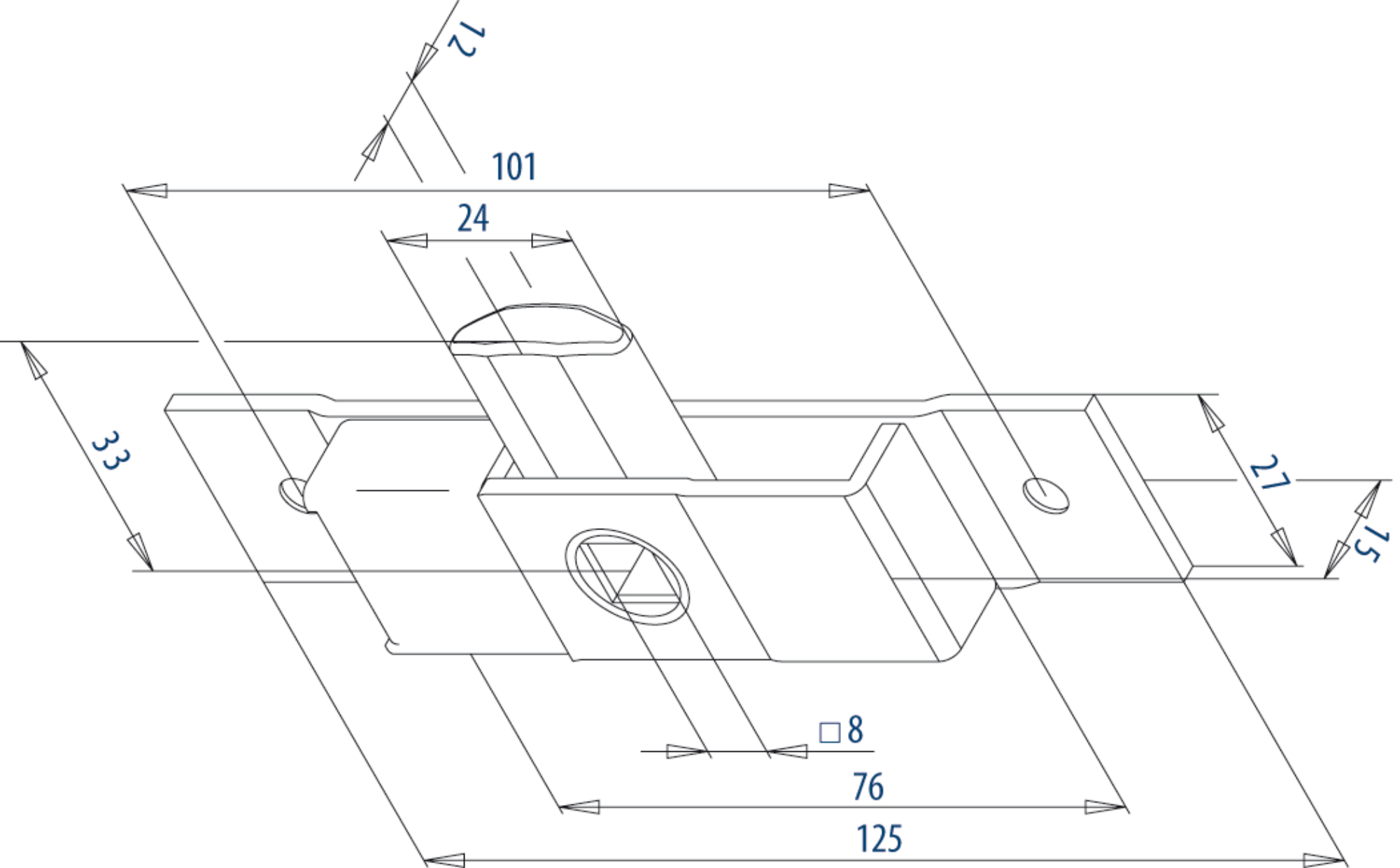
12
101
24
33
27
15
□8
76
125