1.1 Einsteckschlösser CH

Produktprofil
Wohnungsbau, für leichte Zimmertüren

Standardausführung
- Dornmass 60 mm
- Stulp Edelstahl matt 230x18 mm, rund
- Zwangsnuss 8 mm
- Schlosskasten verzinkt
- Delrinfalle
- Stahlriegel 1-tourig, 11 mm
- Distanz 78 mm
- Schlüssel auf Stulp geclipst

Lochung
- 1001.1 BB - 1 Schlüssel
- 1001.4 WC - Nuss 7 mm
- 1001.2 RZ
- 1001.3 PZ
- 1001.6 RZ - Wechsel
- 1001.7 PZ - Wechsel

Verpackungsarten
10er Verpackung
IP Industriepackung à 50 Stk. (links oder rechts)
SP Schreinerpackung à 50 Stk. (25 links / 25 rechts)

Leichtes Einsteckschloss SWISS
1001 Mit Delrinfalle und Edelstahl-Stulp

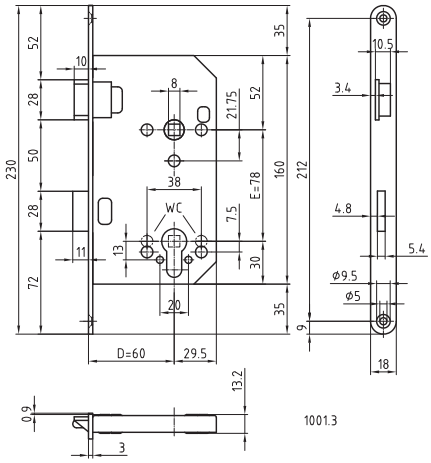

B-1001.231
Winkelschliessblech

B-1001.531
Kappenschliessblech

B-1001.700
Kappenschliessblech

B-1001.431
Lappenschliessblech

B-1160.531
Kappenschliessblech